附件3

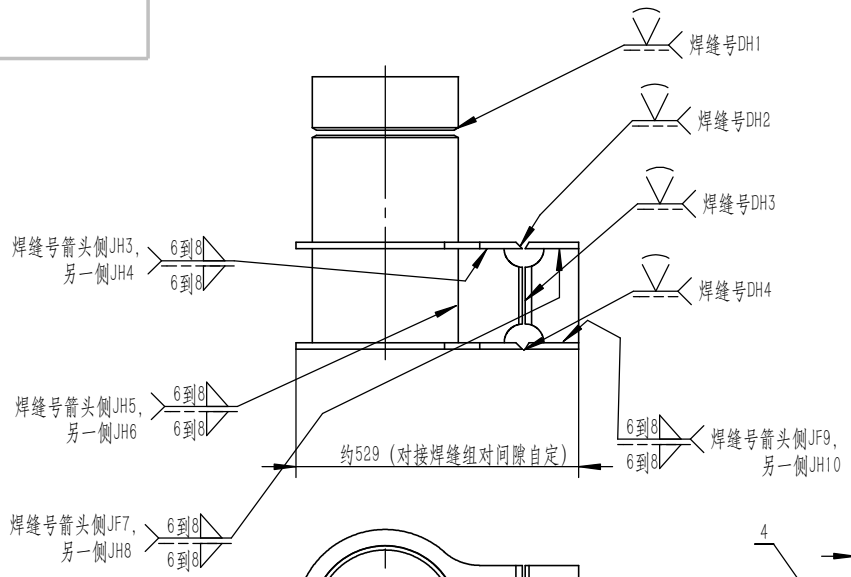

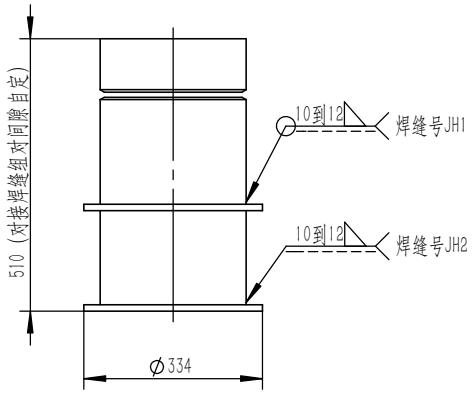

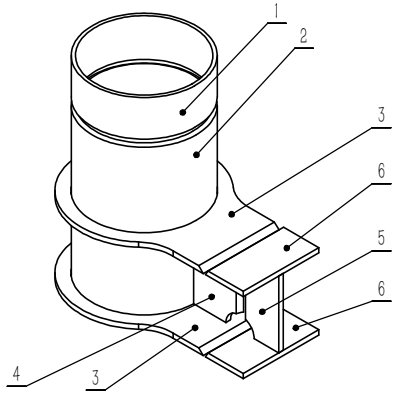

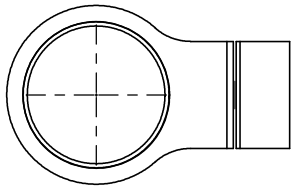

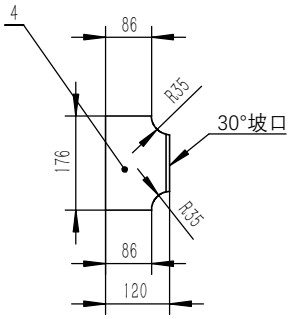

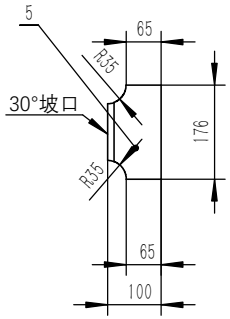

技术说明：

1、本样题仅仅作为参考，可以自行设计或在样题上进行修改。
2、除正式焊接不能采用手工焊接外，焊接设备或系统或焊接工艺自选。
3、坡口加工、尺寸及公差、角焊缝焊脚尺寸可以自行设计或修改。
4、对接焊缝，焊接组对间隙和大小自选；角焊缝组对不能用间隙，不能改变坡口面角度。
5、其他的要求详见竞赛试题开发基本要求。

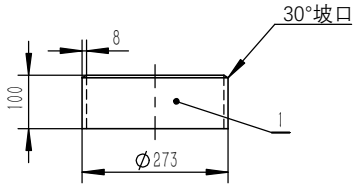

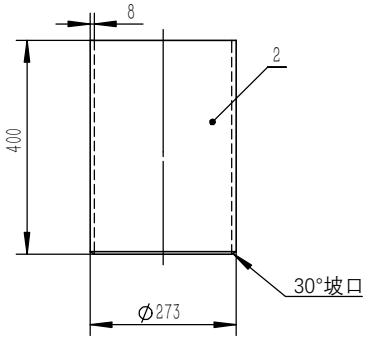

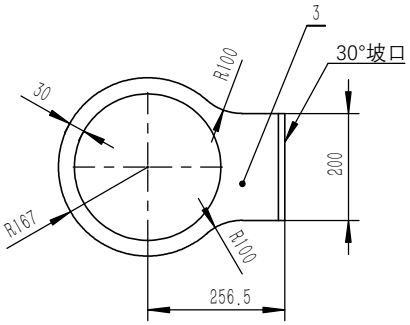

注：所有尺寸单位为毫米。

项目号	零件号	说明	数量
1	零件1	Φ273×8，Q235无缝钢管	1
2	零件2	Φ273×8，Q235无缝钢管	1
3	零件3	δ=12，Q355钢板	2
4	零件4	δ=12，Q355钢板	1
5	零件5	δ=12，Q355钢板	1
6	零件6	δ=12，200长X 100宽,Q355钢板,单面30°坡口	2

2025 年度工程建设焊接技术创新大赛（样题）

项目		图幅	A3
制图		审核	

2025/7/28